ESCRITORIO EJECUTIVO

GARANTIA De 3 años por defecto de fabricación
ENTREGA INMEDIATA

ESCRITORIO EJECUTIVO

ESCRITORIO

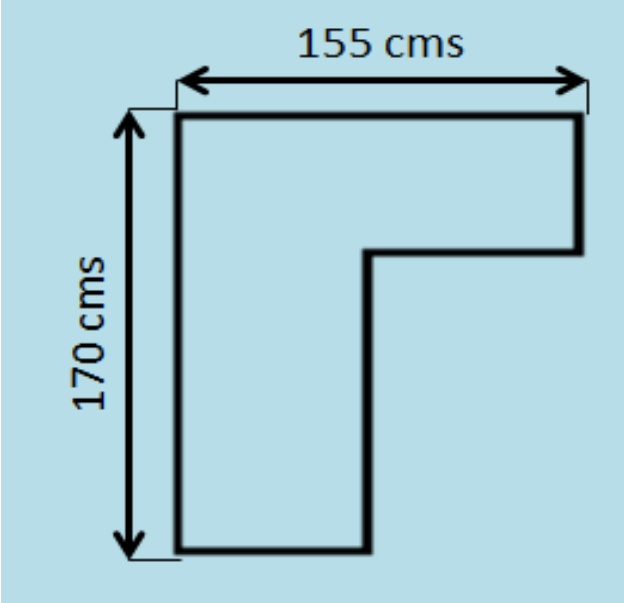

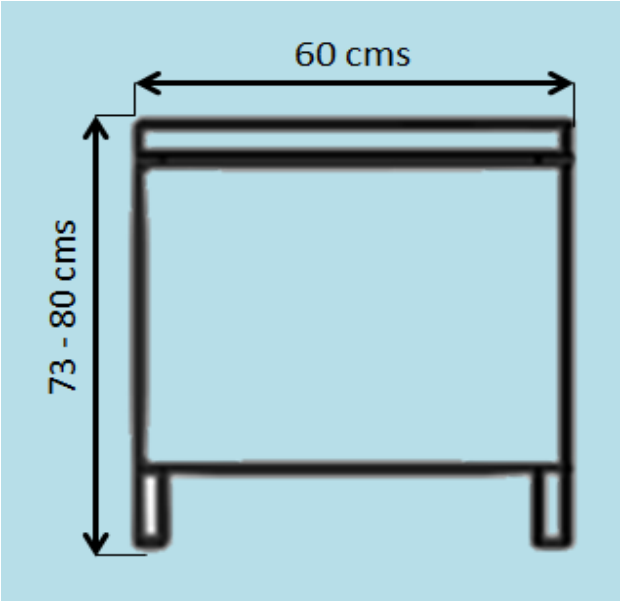

ESPECIFICACIONES TECNICAS:

Vidrio: Oscuro de 19 mm sin templar garantiza mayor resistencia.

Estructura: Tubos en acero inoxidable, pintura en polvo electrostática.

Patas: Cromadas. Faldas metálicas troquelada.

Archivador: En MDF en pintura nitro color negro. Puede ubicarse en el lado derecho o el lado izquierdo.

Dilatadores: En acero para soporte de vidrio.

GARANTIA De 3 años por defecto de fabricación
ENTREGA INMEDIATA