ESCRITORIO GERENTE

GARANTIA De 3 años por defecto de fabricación

ENTREGA INMEDIATA

ESCRITORIO GERENTE

ESCRITORIO

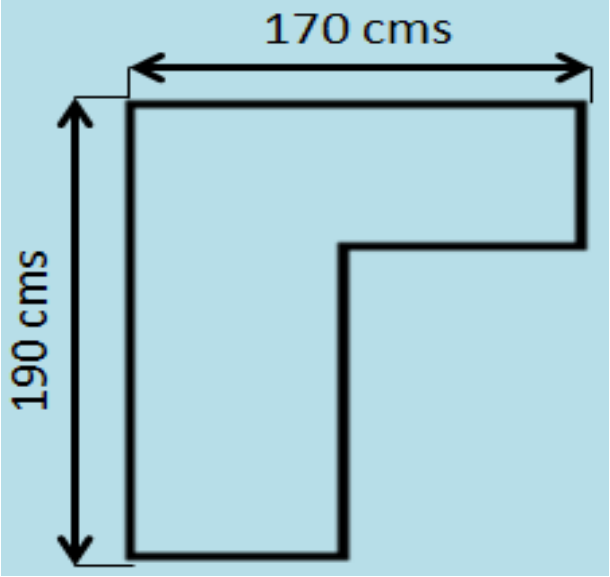

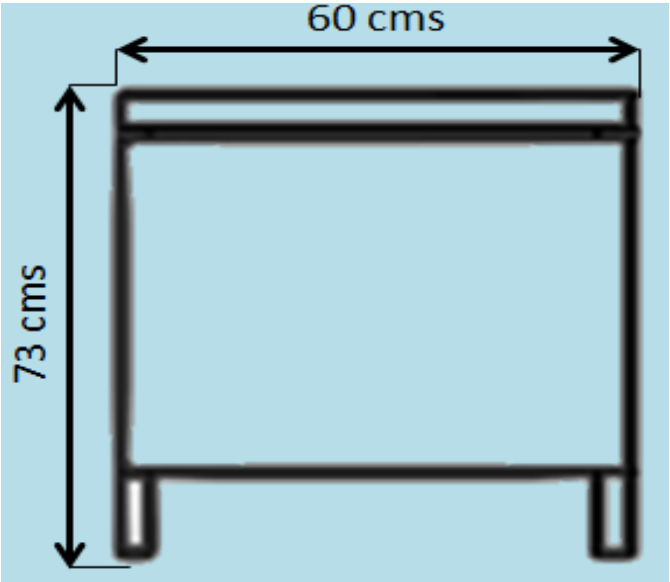

ESPECIFICACIONES TECNICAS:

Vidrio: Transparente y oscuro de 19 mm sin templar garantiza mayor resistencia.

Estructura: Tubos en acero inoxidable, pintura en polvo electrostática.

Patas: Cromadas. Faldas metálicas troquelada.

Archivador: En MDF en pintura nitro color negro.

Base: Conector en tablex enchapado en formica.

GARANTIA De 3 años por defecto de fabricación
ENTREGA INMEDIATA